SECADOR DE CABELLO

COD. 02055.W

Secador de cabello mural

· Secador de cabello para adosar a pared.
· Funcionamiento: presión continua del pulsador.
· Selector de potencia.
· Interruptor ON/OFF

COMPONENTES Y CARACTERÍSTICAS TÉCNICAS

· Material: plástico ABS.
· Color: blanco. Disponible también en color negro (NOFER 02055.N).
· Dimensiones máximas: 215 alto x 100 ancho x 155 fondo mm.
· Voltaje : 220 V (50Hz-60Hz).
· Potencia : 1200 W.
· Consumo Eléctrico: 5,5 A.
· Velocidad del Aire: 13 m/S.
· Protección al agua: IPX1.
· NOTA: Equipo básico para uso limitado. Este secador no es útil ni está recomendado para un uso extensivo, no unipersonal o continuado en equipamientos como por ejemplo un gimnasio. La aplicación no adecuada del mismo da lugar a la exención de la garantía.

TEXTO SUGERIDO PARA PRESCRIPCIÓN

Secador de cabello NOFER o equivalente, con selector de potencia. Potencia total 1200 W. Dimensiones máximas: 215 alto x 100 ancho x 155 fondo mm.

ESQUEMA DIMENSIONAL

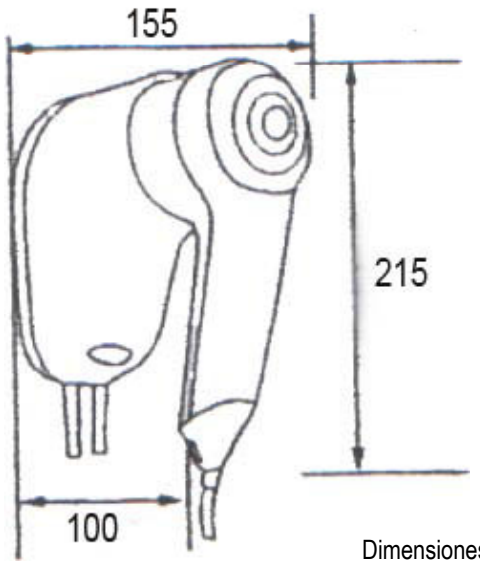

Dimensiones en mm.

DICOHOTEL
T +34 938869318
F +34 938893734
info@dicohotel.com
www.dicohotel.com